SCHEDA RICAMBIO: 102206550

Codice prodotto: 102206550 - Prodotto: RXM 2-5

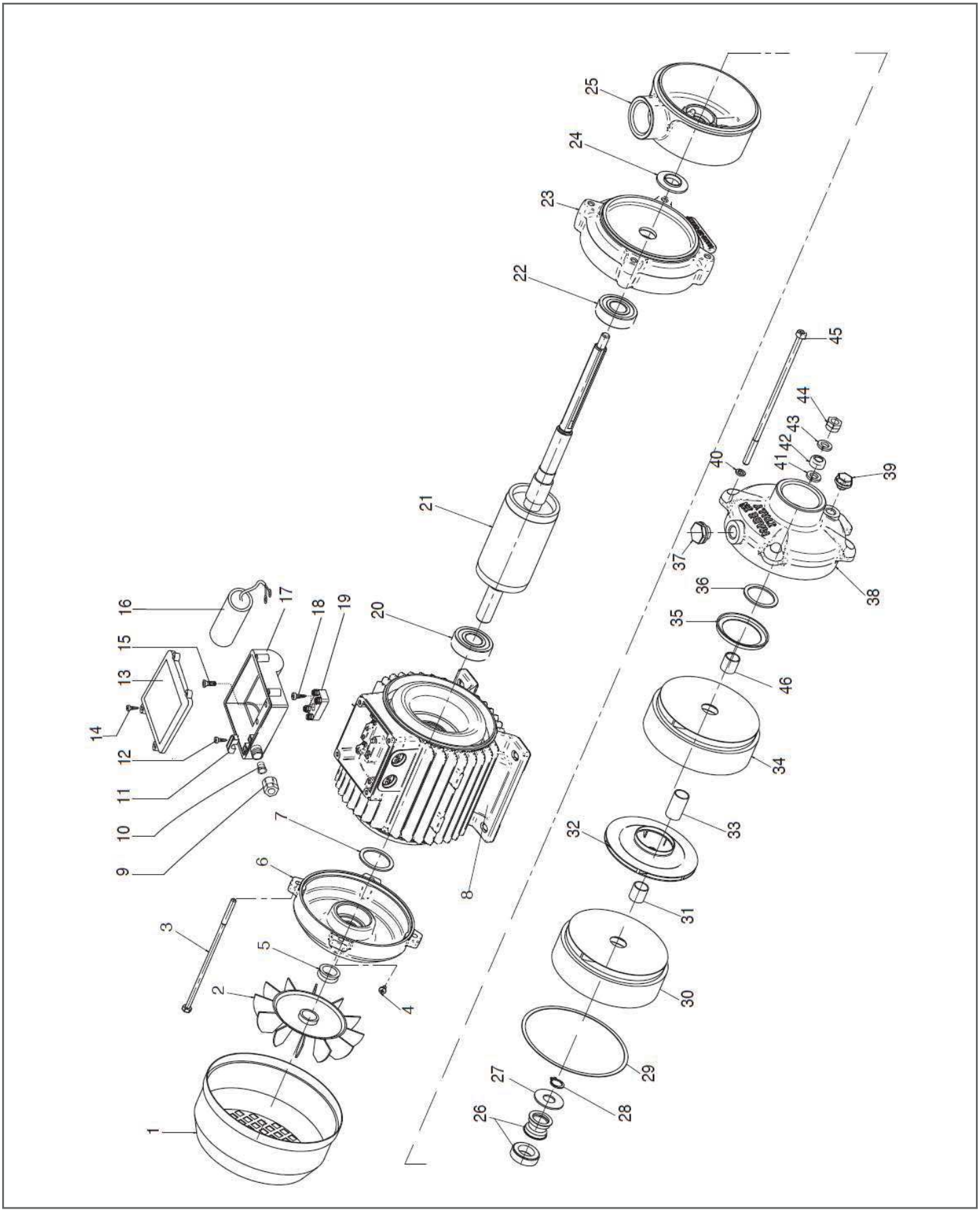

SPERONI

SCHEDA RICAMBIO: 102206550

Codice prodotto: 102206550 - Prodotto: RXM 2-5

Rif.	Codice	Descrizione	Q.tà
1	7105670	COPRIVENTOLA - FAN COVER	1
2	7101796	VENTOLA - FAN	1
3	7105674	TIRANTE - SCREW	4
4	270211	VITE - SCREW	4
5	7003296	ANELLO V.RING - V-RING	1
6	7104524	SCUDO - SHIELD	1
7	1000250	ANELLO COMPENSAZIONE - WASHER	1
8	7116117	STATORE - STATOR	1
9	7106135	GHIERA FILETTATA - RING	1
10	7105279	PASSACAVO - CABLE HOLDER	1
11	7002011	FERMACAVO - CABLE LOCKER	1
12	270431	VITE - SCREW	2
13	7106134	COPERCHIO PORTACONDENSATORE - CAPACITOR COVER	1
14	270431	VITE - SCREW	4
15	360341	VITE - SCREW	4
16	7102236	CONDENS.UF 20 - CAPACITOR UF20	1
17	7106133	BASE PORTACONDATORE - CAPACITOR BOX BASE	1
18	360341	VITE - SCREW	1
19	1440100	CUSCINETTO - BALL BEARING	1
20	3000319	MORSETTIERA - TERMINAL BOX	1
21	7116148	ROTORE - ROTOR	1
22	1440140	CUSCINETTO - BALL BEARING	1
23	7116111	SUPPORTO MOTORE - SUPPORT	1
24	7101760	ANELLO PARAGOCCE D.16 - RING	1
25	7116348	CORPO MANDATA - OUTLET SECTION 1"	1
26	8030001	TENUTA MECCANICA - MECHANICAL SEAL COMPL	1
27	8030006	RONDELLA - WASHER	1
28	1010102	ANELLO SEEGER - SEEGER RING	1
29	8030002	GUARNZIONE CARTA - GASKET PAPER	5
30	8030028	DIFFUSORE - DIFFUSER	4
31	8030036	BOCCOLA DISTANZIALE - SLEEVE E	1
32	8030022	GIRANTE INOX - IMPELLER INOX	5
33	8030037	BOCCOLA DISTANZIALE - SLEEVE	4
34	/	/	/
35	8030302	GABBIA INOX - SEAL RING	1
36	8030300	ANELLO RASAMENTO - RING	1
37	7105811	TAPPO CHIOCC.1/4"G - CAP	1
38	7116341	COPERCHIO ASPIRAZIONE - INLET SECTION 1"	1
39	7105810	TAPPO CHIOCC.1/8"G - CAP	1
40	7116120	RONDELLA - WASHER	4
41	/	/	/
42	8030018	BOCCOLA ANTERIORE - IMPELLER FIX RING	1
43	780072	RONDELLA - WASHER	1
44	600092	DADO - NUT	1
45	7116162	TIRANTE - SCREW	4