SCHEDA RICAMBIO: 101297600

Codice prodotto: 101297600 - Prodotto: SXS 2000-TV

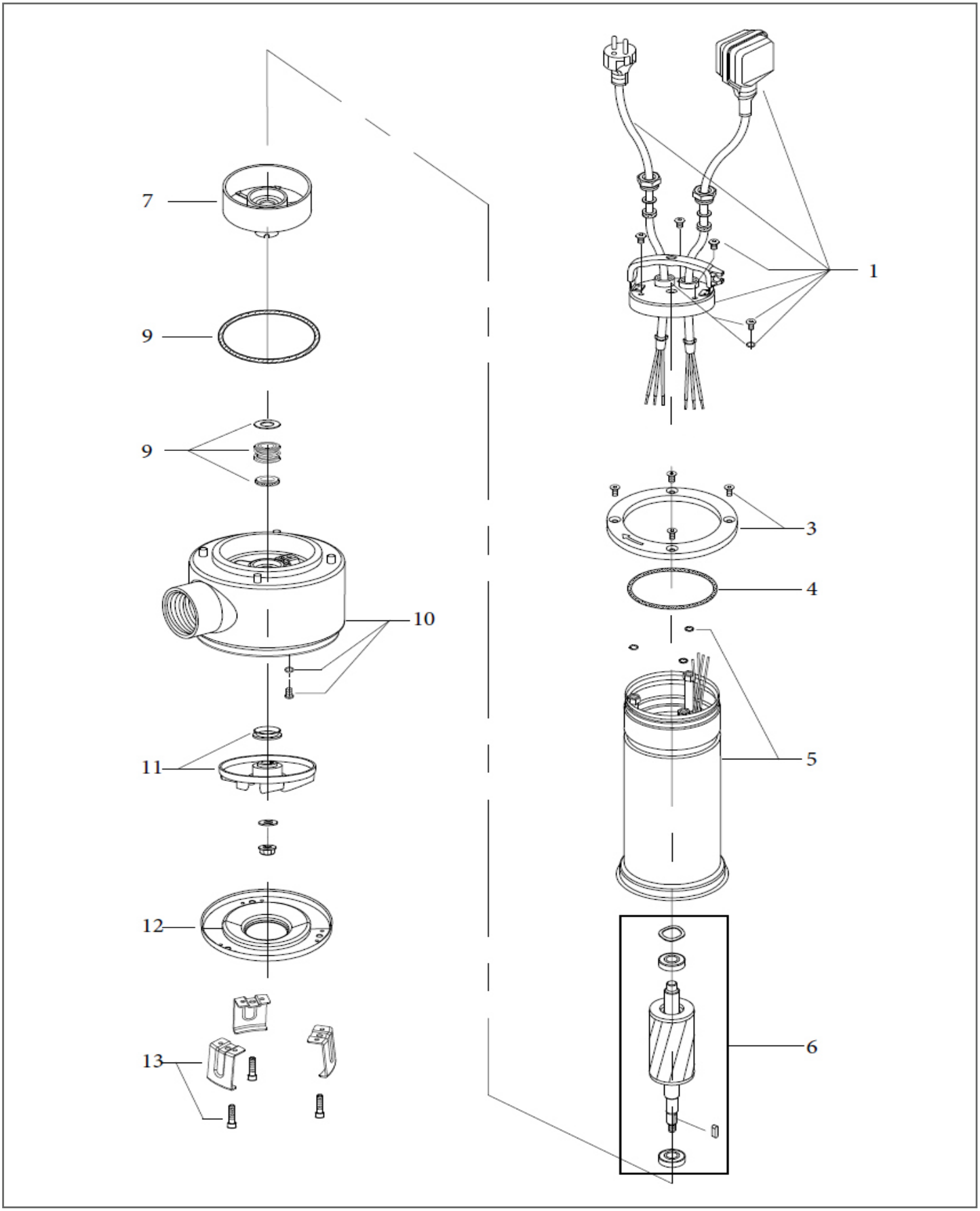

Speroni Spa Water Pumps | web: www.speroni.it | e-mail: speroni@speroni.it
Via San Biagio, 59 - 42024 Castelnovo di Sotto (Reggio Emilia) ITALY . Tel. +39 0522.487011 - Fax +39 0522.683070
Uffici Amministrativi Fax +39 0522.688530 | Uffici Vendite Italia Fax +39 0522.688525 | Ufficio Tecnico +39 0522.485093

SCHEDA RICAMBIO: 101297600

Codice prodotto: 101297600 - Prodotto: SXS 2000-TV

Rif.	Codice	Descrizione	Q.tà
1	8060058	KIT COPERCHIO - PUMP BODY	1
3	8060024	SUPPORTO - FIXING RING	1
4	8060003	ANELLO OR - O-RING	1
5	8060038	MOTORE - MOTOR	1
6	8060063	ROTORE CON CUSCINETTI - SHAFT WITH ROTOR	1
7	8060046	SEDE CUSCINETTI - LOWER BEARING SEAT	1
8	8060004	ANELLO OR - O-RING	1
9	8060001	TENUTA MECCANICA - MECHANICAL SEAL	1
10	8060021	CORPO POMPA - PUMP BODY	1
11	8060018	GIRANTE - IMPELLER	1
12	8060027	FLANGIA - FLANGE	1
13	8060031	PIEDI - FOOT	1

Speroni Spa Water Pumps | web: www.speroni.it | e-mail: speroni@speroni.it
Via San Biagio, 59 - 42024 Castelnovo di Sotto (Reggio Emilia) ITALY . Tel. +39 0522.487011 - Fax +39 0522.683070
Uffici Amministrativi Fax +39 0522.688530 | Uffici Vendite Italia Fax +39 0522.688525 | Ufficio Tecnico +39 0522.485093