RODCRAFT www.rodcraft.com	Drehschrauber 1/4" Screwdriver 1/4"	Modell 4700	Serie A

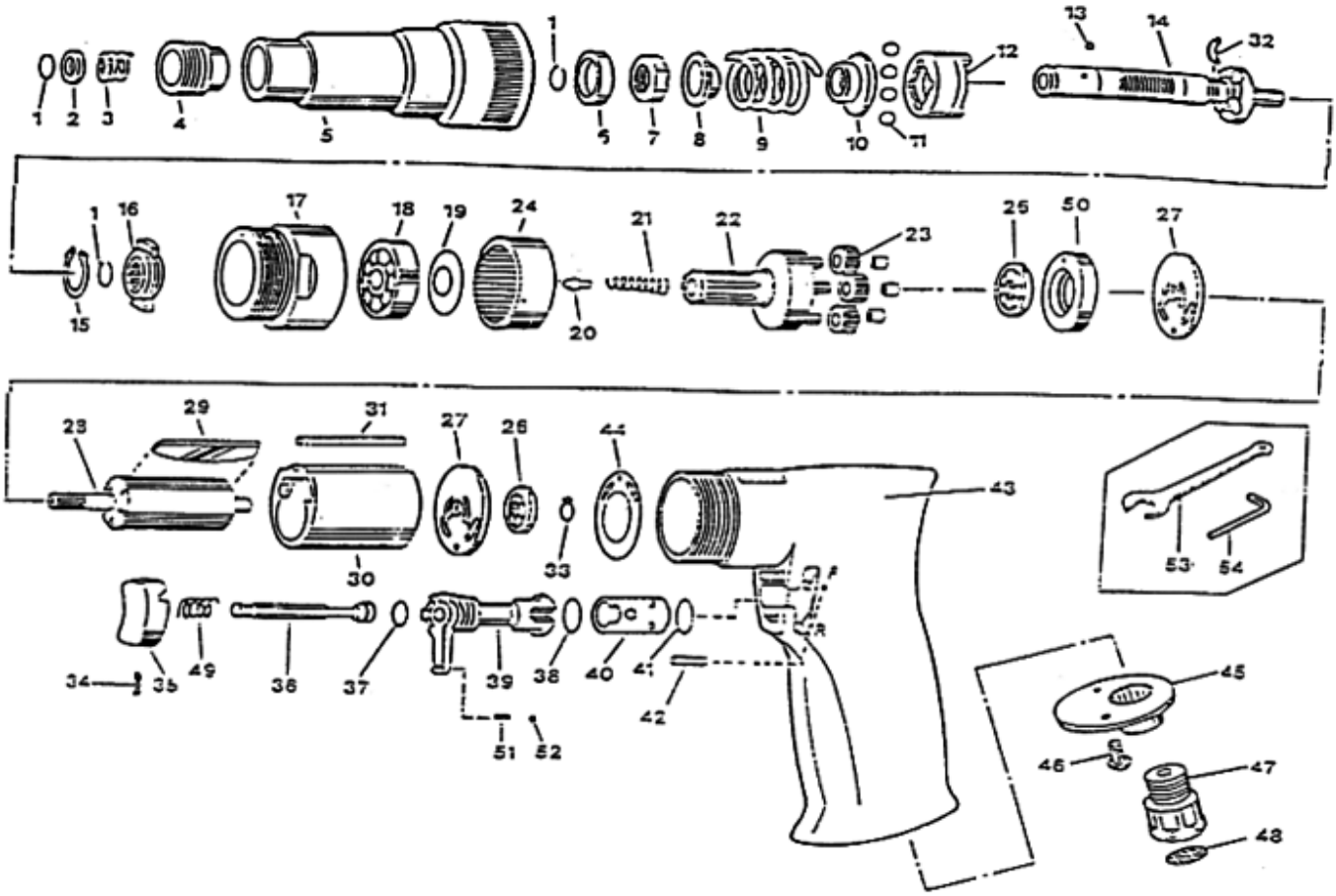

Pos.	Artikelnr.	Bezeichnung	Description	Anz.	Pos.	Artikelnr.	Bezeichnung	Description	Anz.
01	8950251068	SPRENGRING	RETAINING RING	3	35	8950210843	BETÄTIGUNGSKNOPF	TRIGGER	1
02	8950251069	DISTANZRING	SPACER	1	36	8950210840	VENTILSTÖSSEL	VALVE STEM	1
03	8950251070	FEDER	SPRING	1	37	8950030045	O-RING	O-RING	1
04	8950251071	VERRIEGELUNG	QUICK CHANGE HOLDER	1	38	8950030050	O-RING	O-RING	1
05	8950201286	GEHÄUSE	HOUSING	1	39	8950211820	UMSTEUERVENTIL	REVERSE VALVE	1
06	8950251072	DISTANZRING	SPACER	1	40	8950211821	UMSTEUERBUCHSE	REVERSE BUSHING	1
07	8950230301	EINSTELLMUTTER	ADJUSTING NUT	1	41	8950030069	O-RING	O-RING	1
08	8950230427	SCHEIBE	WASHER	1	42	8950020046	SPANNSTIFT	SPRING PIN	1
09	8950230428	FEDER	SPRING	1	43	8950201272	GEHÄUSE	HOUSING	1
10	8950230429	SCHEIBE	WASHER	1	44	8950220890	DICHTUNG	GASKET	1
11	8950000030	KUGEL	STEEL BALL	4	45	8950211822	LUFTAUSLASS	EXHAUST DEFLECTOR	1
12	8950230430	KUPPLUNG	COUPLING	1	46	8950010015	SCHRAUBE	SCREW	2
13	8950000003	KUGEL	STEEL BALL	1	47	8950211440	LUFTEINLASS	AIR INLET	1
14	8950251073	SPINDEL	SPINDLE	1	48	8950211823	FILTER	FILTER	1
15	8950040053	SICHERUNGSRING	RETAINING RING	1	49	8950210842	FEDER	SPRING	1
16	8950230431	KUPPLUNG	COUPLING	1	50	8950220539	LAGERGEHÄUSE	BEARING CASE	1
17	8950201287	GETRIEBEGEHÄUSE	GEAR HOUSING	1	51	8950211824	GUMMIFEDER	RUBBER SPRING	1
18	8950000067	KUGELLAGER	BALL BEARING	1	52	8950000084	KUGEL	STEEL BALL	1
19	8950230149	DISTANZRING	SPACER	1	53	8951011407	SPANNSCHLÜSSEL 17MM	SPANNER 17MM	1
20	8950230432	FÜHRUNG	GUIDE	1	54	8951011464	INBUSSCHLÜSSEL 1/4"	HEX. WRENCH 1/4"	1
21	8950230320	FEDER	SPRING	1					
22	8950230433	GETRIEBEWELLE	GEAR SHAFT	1					
23	8950230147	RITZEL MIT BUCHSE	PLANET GEAR WITH BUSHI	3					
24	8950230146	GETRIEBERING	INTERNAL GEAR	1					
25	8950000090	KUGELLAGER	BALL BEARING	1					
26	8950000025	KUGELLAGER	BALL BEARING	1					
27	8950220538	MOTORENDPLATTE	END PLATE	2					
28	8950220537	ROTOR	ROTOR	1					
29	8950220533	LAMELLE	ROTOR BLADE	5					
30	8950221148	ZYLINDER	CYLINDER	1					
31	8950221149	STIFT	PIN	1					
32	8950040105	SICHERUNGSRING	RETAINING RING	1					
33	8950040007	SICHERUNGSRING	RETAINING RING	1					
34	8950010103	GEWINDESTIFT	SET SCREW	1					

Bei Ersatzteilbestellungen bitte Artikelnummer und Bezeichnung angeben!

To order spare parts pls. indicate Part-No. and Description