RODCRAFT www.rodcraft.com	Drehschrauber 1/4" Screwdriver 1/4"	Modell 4700	Serie B

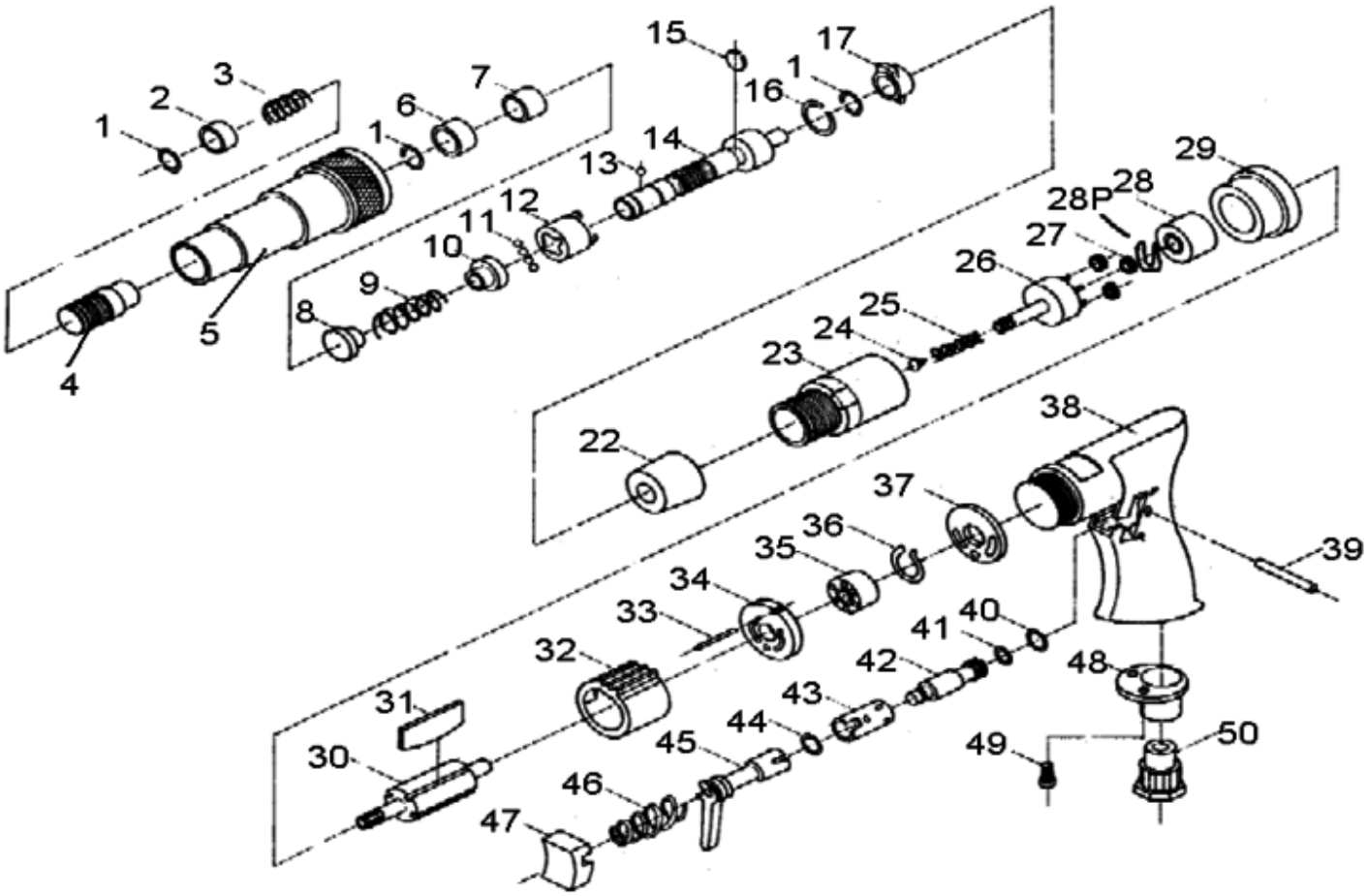

Pos.	Artikelnr.	Bezeichnung	Description	Anz.	Pos.	Artikelnr.	Bezeichnung	Description	Anz.
01	8950250845	SPRENGRING	RETAINING RING	3	38	8950200485	GEHÄUSE	HOUSING	1
02	8950251074	DISTANZRING	SPACER	1	39	8950020046	SPANNSTIFT	SPRING PIN	1
03	8950251075	FEDER	SPRING	1	40	8950030069	O-RING	O-RING	1
04	8950251076	VERRIEGELUNG	QUICK CHANGE HOLDER	1	41	8950030045	O-RING	O-RING	1
05	8950201288	GEHÄUSE	HOUSING	1	42	8950210621	VENTILSTÖSSEL	VALVE STEM	1
06	8950251077	DISTANZRING	SPACER	1	43	8950210623	UMSTEUERBUCHSE	REVERSE BUSHING	1
07	8950230434	EINSTELLMUTTER	ADJUSTING NUT	1	44	8950030050	O-RING	O-RING	1
08	8950230435	SCHEIBE	WASHER	1	45	8950210622	UMSTEUERVENTIL	REVERSE VALVE	1
09	8950230302	FEDER	SPRING	1	46	8950210620	FEDER	SPRING	1
10	8950230436	SCHEIBE	WASHER	1	47	8950210619	BETÄTIGUNGSKNOPF	TRIGGER	1
11	8950000030	KUGEL	STEEL BALL	4	48	8950210624	LUFTAUSLASS	EXHAUST DEFLECTOR	1
12	8950230437	KUPPLUNG	COUPLING	1	49	8950010015	SCHRAUBE	SCREW	2
13	8950000003	KUGEL	STEEL BALL	1	50	8950210625	LUFTEINLASS	AIR INLET	1
14	8950251078	SPINDEL	SPINDLE	1					
15	8950040106	SPRENGRING	RETAINING RING	1					
16	8950040053	SICHERUNGSRING	RETAINING RING	1					
17	8950230303	KUPPLUNG	CLUTCH	1					
22	8950000067	KUGELLAGER	BALL BEARING	1					
23	8950201289	GETRIEBEGEHÄUSE	GEAR HOUSING	1					
24	8950230438	FÜHRUNG	GUIDE	1					
25	8950230304	FEDER	SPRING	1					
26	8950230439	GETRIEBEWELLE	GEAR SHAFT	1					
27	8950230213	RITZEL	PLANET GEAR	3					
28	8950000032	KUGELLAGER	BALL BEARING	1					
28P	8950040029	SICHERUNGSRING	RETAINING RING	1					
29	8950220883	MOTORENDPLATTE	END PLATE	1					
30	8950220884	ROTOR	ROTOR	1					
31	8950220365	LAMELLE	ROTOR BLADE	4					
32	8950220380	ZYLINDER	CYLINDER	1					
33	8950220885	STIFT	PIN	1					
34	8950220377	MOTORENDPLATTE	END PLATE	2					
35	8950000025	KUGELLAGER	BALL BEARING	1					
36	8950040007	SICHERUNGSRING	RETAINING RING	1					
37	8950220383	DICHTUNG	GASKET	1					

Bei Ersatzteilbestellungen bitte Artikelnummer und Bezeichnung angeben! To order spare parts pls. indicate Part-No. and Description