RODCRAFT www.rodcraft.com	Unterboden-Spritzpistole Under Coating-Spray Gun	*Modell* 8011	*Serie* A

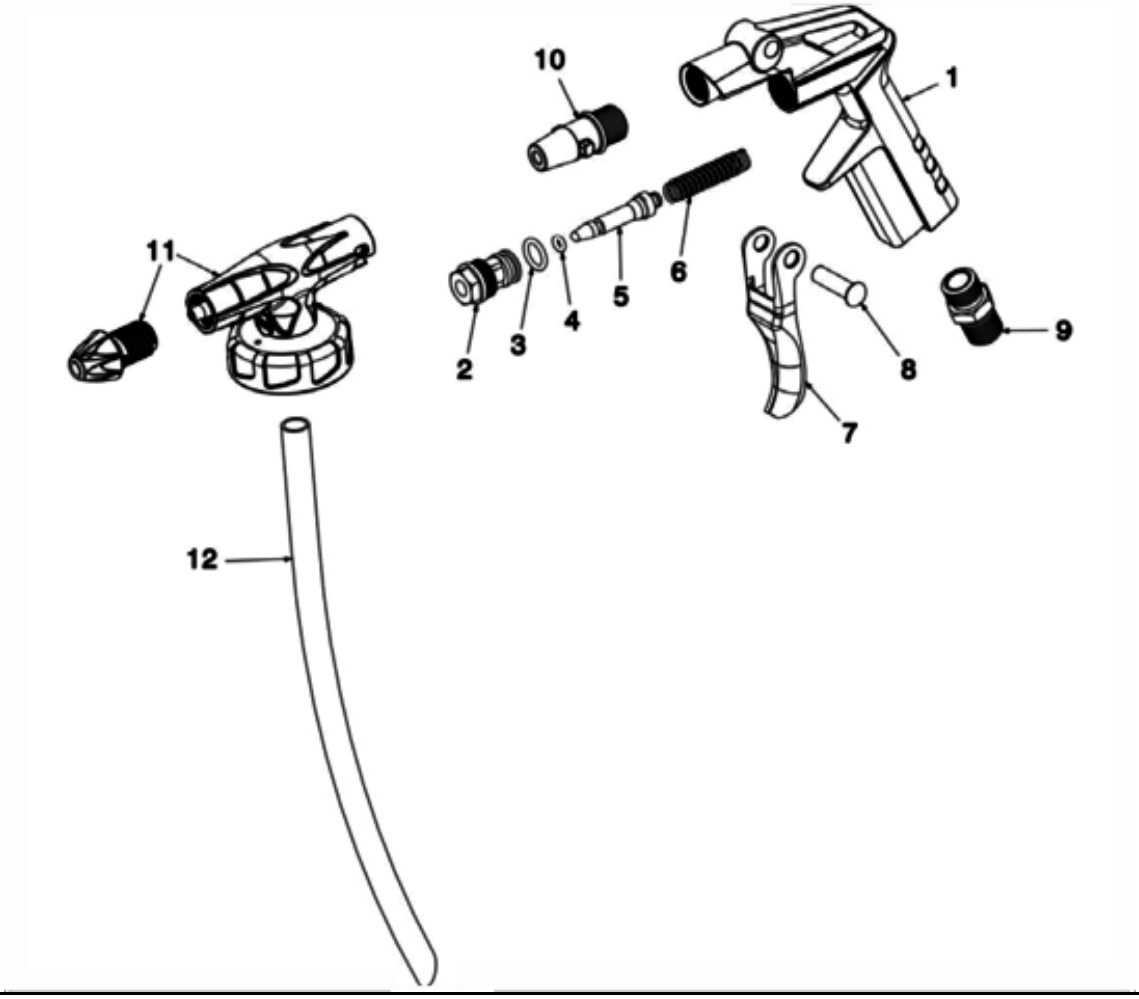

Pos.	Artikelnr.	Bezeichnung	Description	Anz.	Pos.	Artikelnr.	Bezeichnung	Description	Anz.
01	8950201469	GEHÄUSE	HOUSING	1					
02-06	8950211020	VENTIL KOMPLETT	VALVE COMPLETE	1					
07	8950212098	BETÄTIGUNGSHEBEL	THROTTLE LEVER	1					
08	8950211022	STIFT	PIN	1					
09	8951011808	STECKNIPPEL	PLUG	1					
10	8950251252	DÜSE	NOZZLE	1					
11	8950251253	KOPF	HEAD	1					
12	8950251254	ROHR	PIPE	1					