Onderdelentekening

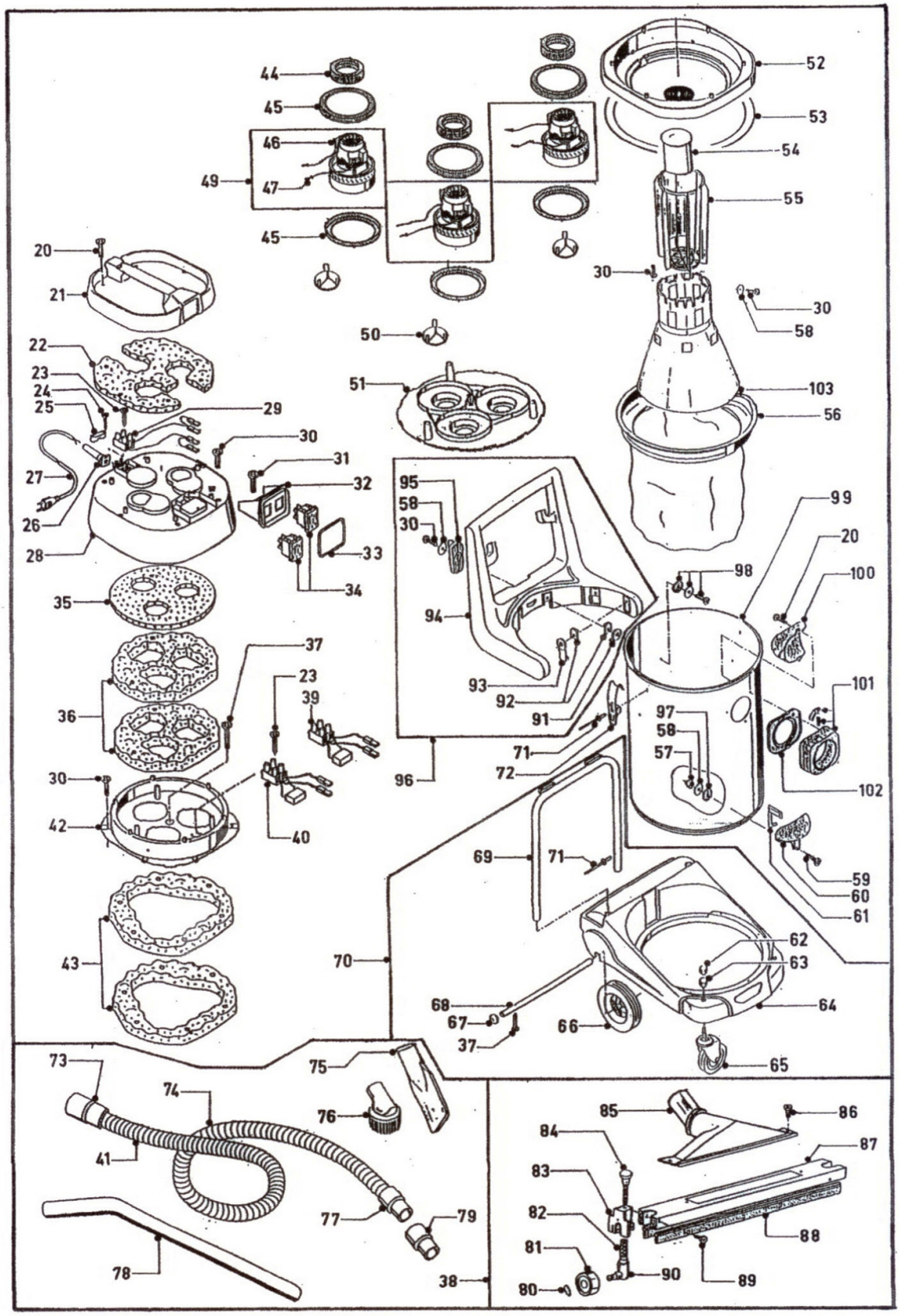

Onderdelentekening

Nr.	Code	Omschrijving	Description	Aantal